男子シングルス

個人戦

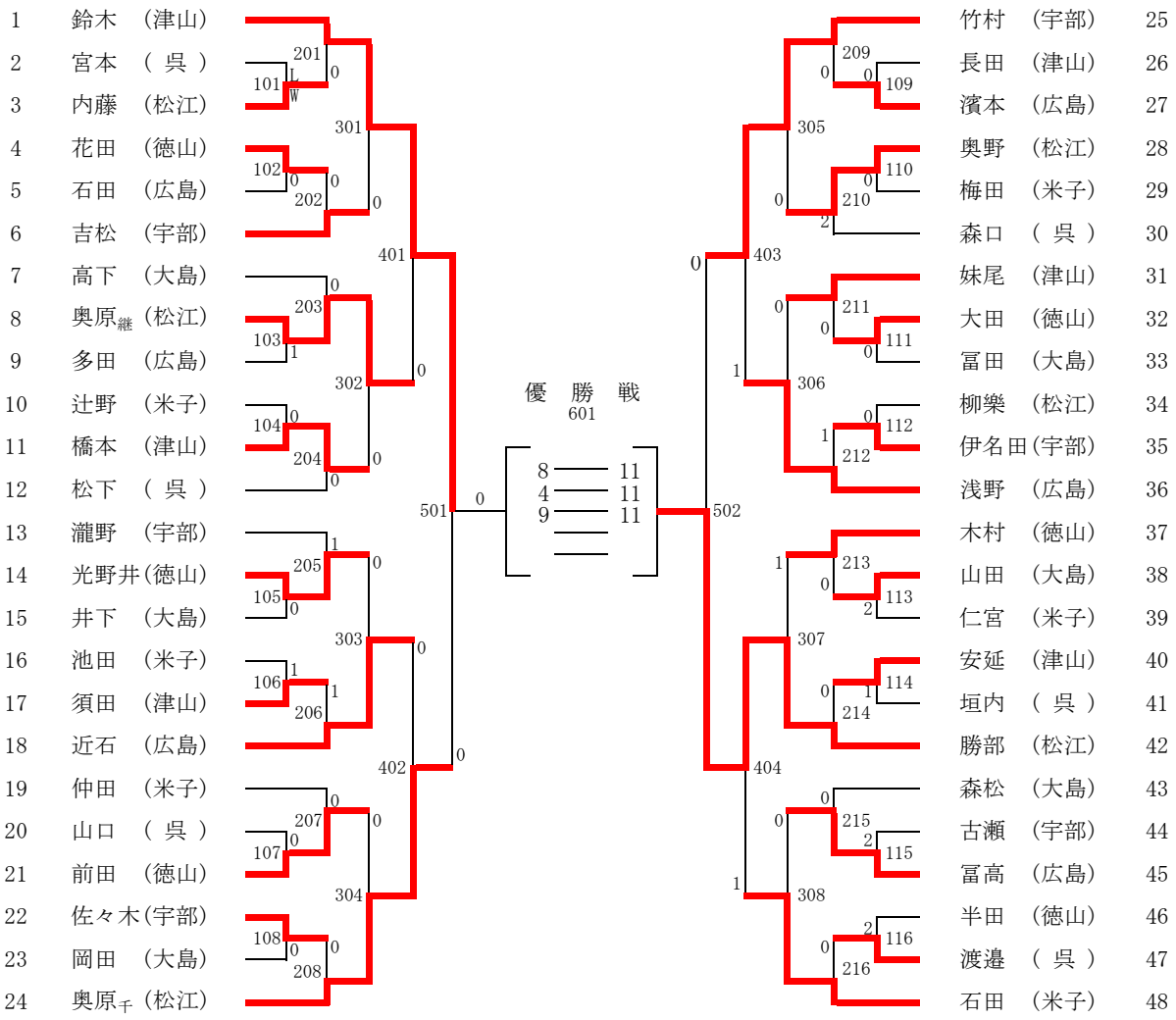
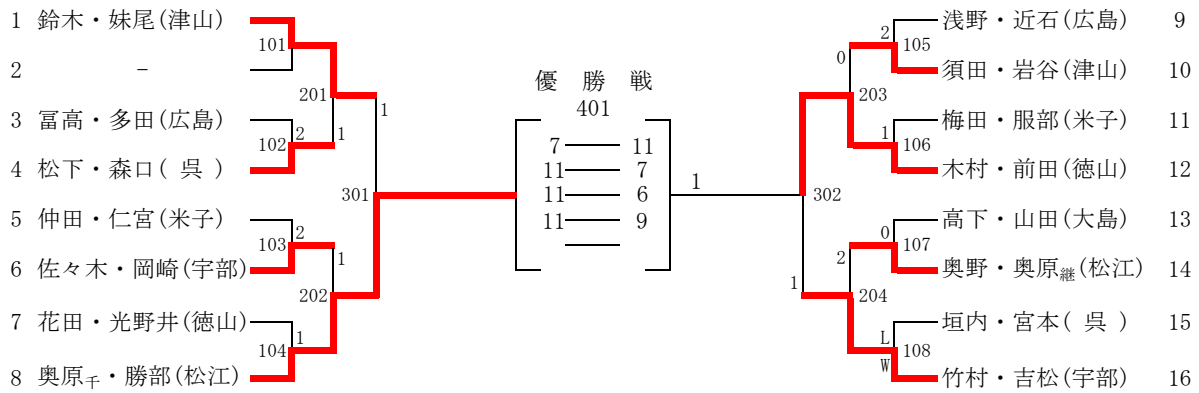
男子ダブルス